SISTEMA A FILO SF04

CARATTERISTICHE GENERALI

Materiale - alluminio / ottone / acciaio inossidabile
Cavo - acciaio inox. AISI316 (7x19+0 ricoperto)
Corsa utile - 4.000 mm
Max. estensione - 4.010 mm
Corsa per giro - 200 mm
Tensione statica - minima 3 N massima 8,9 N
Accelerazione max. - 35 m/s2 (uscita) 10 m/s2 (recupero)
Velocità max. - 1 m/s
Grado di protezione - IP51

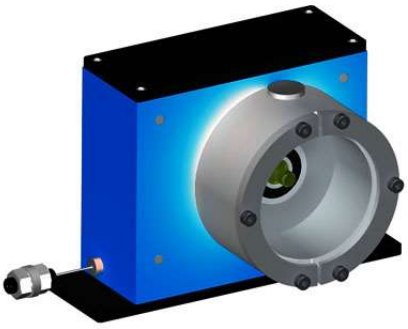

DIMENSIONI MECCANICHE

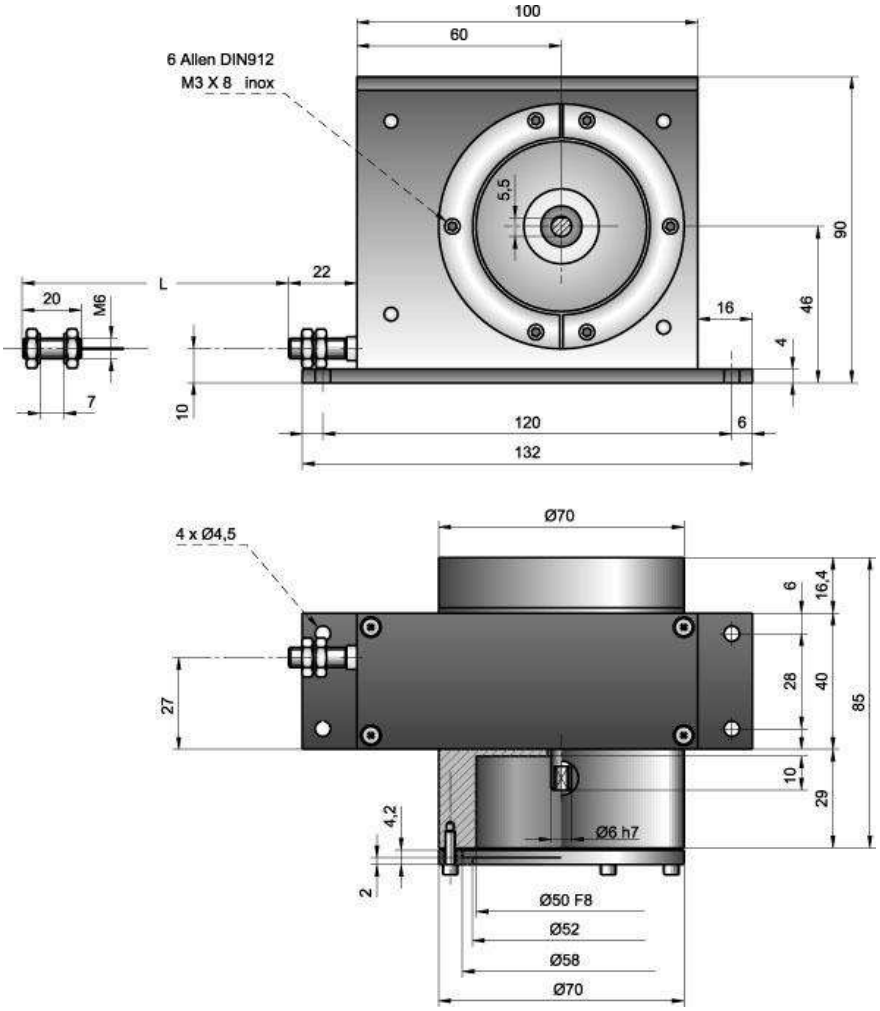

°±²³´µ¶·¸¹º¶µ»¹µ¼½±´¾¾¹¿¶Àµ¹µ¼½¶»¶ÁÁ¹µ¼¶Á½±··±½¶µ±¿¿±½±µ¿¶ºº±ÁÁ¹µ´µÂ¶»¹Ã¹ÄÅ±µÄÅ±µ¸´µÆ´¿´µÆ¶¿Á½ÇÁÁ½¹Ä±µ¿¹µ½¹¿±½¾´µ»¹µ´¼¼